2005 NISSAN BEDLINER/TAILGATE COVER INSTALLATION INSTRUCTIONS

1. Installation Preparation

PLEASE READ ENTIRE INSTALLATION INSTRUCTION SHEET BEFORE BEGINNING INSTALLATION. Improper installation may void warranty.

WARNING: Do not transport a pick up truck facing backward with a liner installed. Air can get under the liner which may result in the liner coming out of the truck and causing damage or injury.

Truck Box Preparation:

Clean truck box of all foreign matter and open any floor drains to ensure ventilation and moisture drainage.

Tools Required:

Phillips Screwdriver, Power Screwdriver with Phillips Bit

Note:

Bedliner can be installed by one person. However, using two people is recommended by the manufacturer.

2. Tailgate Cover Installation Steps

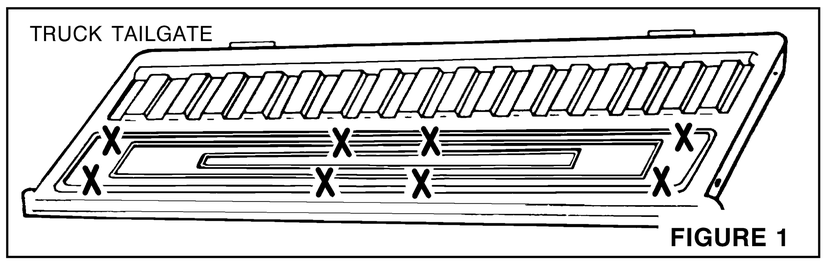

FIGURE 1

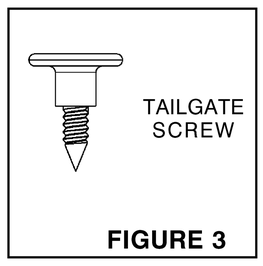

FIGURE 3

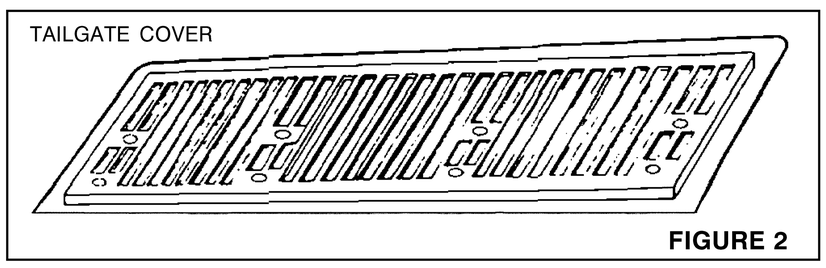

FIGURE 2

NOTE: Your tailgate cover kit may have more or less hardware than shown.

STEP 1
Remove 8 (eight) existing factory installed tailgate screws (Designated by "X" in FIGURE 1)and discard them.

STEP 2
Using the screws provided in kit (See FIGURE 2), fasten tailgate cover to truck tailgate using a Phillips screwdriver. **DO NOT OVERTIGHTEN**. Plastic nut inserts on truck tailgate will easily strip out.

STEP 3
Repeat Step 2 to remaining hole locations until all are completed.

3. Under Rail Bedliner Installation Steps

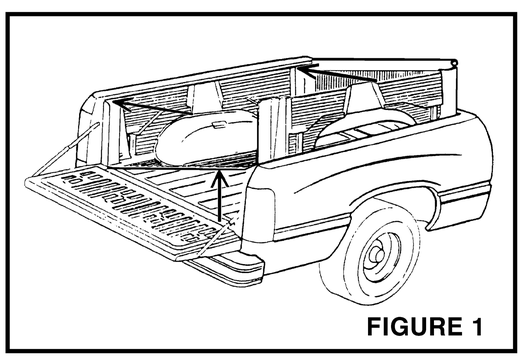
FIGURE 1

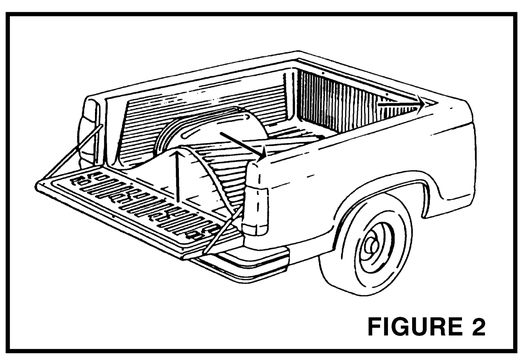
FIGURE 2

(NOTE: Some bedliners may not have front rail lip.

STEP 1
Place bedliner in truck box. While standing beside truck at approximately the center of box area, lift side of bedliner up at a 45^0 angle so that the opposite side slips under the siderail of pickup truck (See FIGURE 1). A second person may be required to help slip the wall of the bedliner under the sidewall of the truck box.

STEP 2
Stand at rear of pickup (center) and lift bedliner floor up. Have a second person push bedliner wall under siderail of the pickup truck (See FIGURE 2). Release bedliner floor.

4. Overrail Bedliner Installation Steps

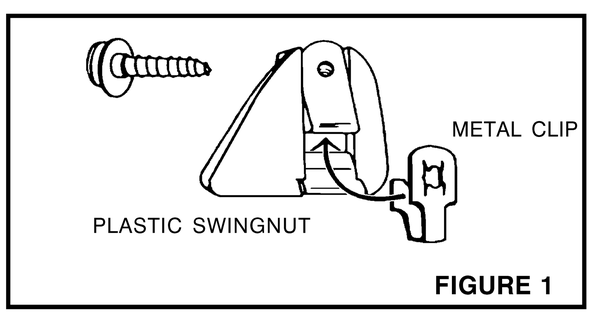

FIGURE 1

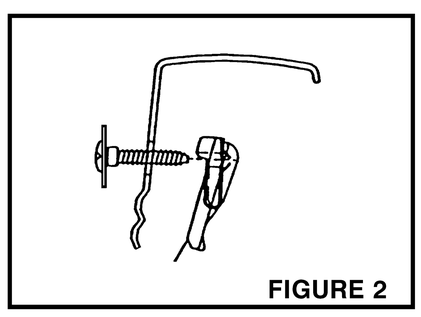
FIGURE 2

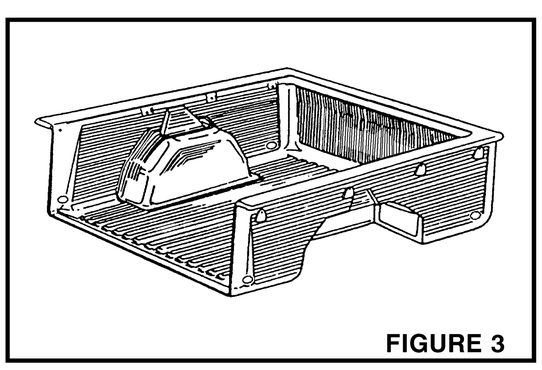
FIGURE 3

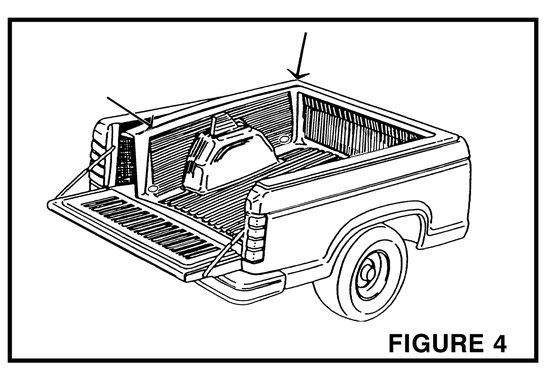
FIGURE 4

STEP 1
With the Bedliner Out Of Truck:

1. Assemble "Liner-Lok™" fasteners by sliding metal clip onto plastic swingnut (see FIGURE 1).
2. Insert screw through hole provided in bedliner side wall, with head of screw toward inside of truck bed.
3. Position "Liner-Lok™" fastener with side "A" towards screw tip (see FIGURE 2).
4. Insert screw tip into hole and metal clip of fastener and turn one or two rotations, or until tip of screw in engaged into fastener.

   IMPORTANT: The "Liner-Lok™" must be in a loose downward-hanging position at this time. (see FIGURE 5)
5. Repeat "Liner-Lok™" fastener assembly to remaining holes.

STEP 2
Place bedliner with loosely hanging "Liner-Lok™" fasteners into truckbox. Pull the bedliner rails away from truck rails and push downward starting at front corner, until forward "Liner-Loks™" slip under the truck rails. Make certain that all "Liner-Lok™" fasteners have slipped under the truck rails before tightening (see FIGURES 3, 4 & 5).

Manufactured by:
PENDA CORPORATION • P.O. Box 449, 2344 W. Wisconsin St., Portage, WI 53901-0449
(800) 356-7704 • (800) 362-7611 (In Wisconsin) • (Internet) www.pendacorp.com

590084 12/16/10

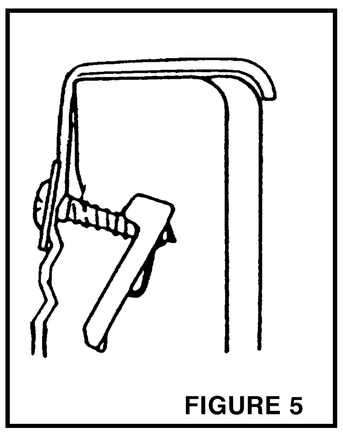
FIGURE 5

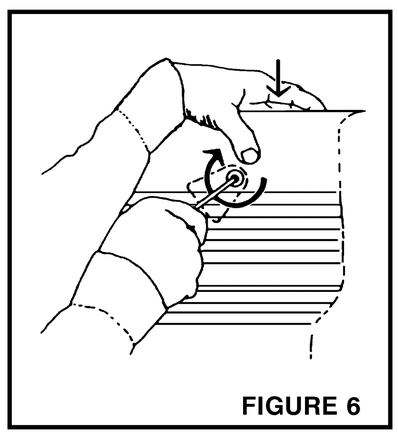
FIGURE 6

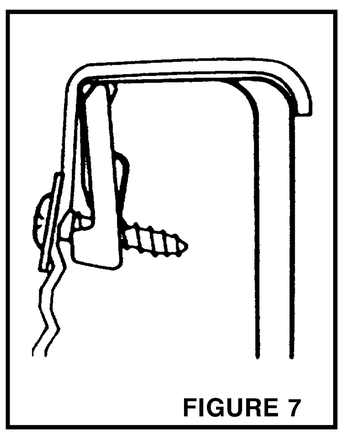
FIGURE 7

STEP 3
Close tailgate. Adjust bedliner if needed.

STEP 4
Standing or kneeling on bedliner in truck box:

1. Start at either front (cab end) corner and push downward on bedliner rail while turning screw clockwise with screw driver (see FIGURE 6). You should "feel" the "Liner-Lok™" pivot upwards and stop. Continue turning the screw clockwise until tight (see FIGURE 7).
2. Move to opposite corner and repeat step 4 - 1.
3. Repeat step 4 - 1 to remaining "Liner-Loks™".

INSTRUCTIONS D'INSTALLATION POUR NISSAN DOUBLURE DE BOÎTE/HAYON

1. Préparation pour installation

VEUILLEZ LIRE COMPLÈTEMENT LE FEUILLET D'INSTRUCTIONS D'INSTALLATION AVANT DE COMMENCER L'INSTALLATION. Une installation incorrecte peut annuler la garantie.

AVERTISSEMENT : Ne transportez pas, dans le sens contraire de la marche, un camion équipé d'une doublure de caisse. De l'air peut pénétrer sous la doublure qui risque alors de se détacher et de causer des dommages ou des blessures.

Préparation de la benne du pick-up :

Lavez la benne du pick-up et ouvrez les drains au sol afin d'assurer une bonne ventilation et l'élimination de l'humidité.

Outils nécessaires :

Tournevis Phillips, Tournevis électrique avec le peu Phillips

Note :

La doublure peut être installée par une seule personne. Cependant, le fabricant recommande qu'elle le soit par deux.

2. Pose De La Doublure De Hayon

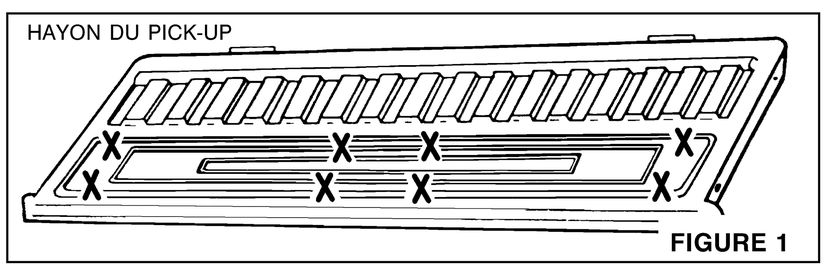

FIGURE 1

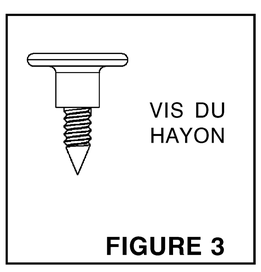

FIGURE 3

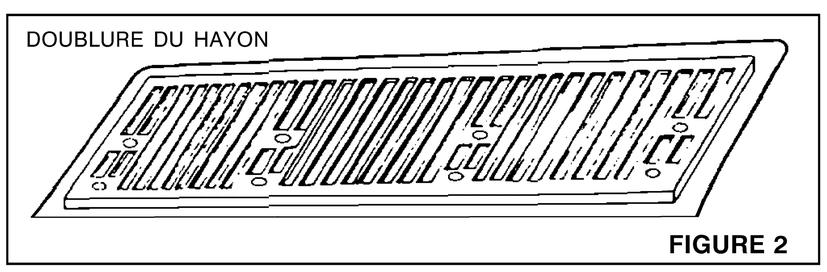

FIGURE 2

NOTE: Votre kit de couverture du hayon peut avoir plus ou moins de matériel que montré.

ÉTAPE 1
Enlevez les huit (8) vis de la porte à rabattement arrière installées dans l'usine (indiquées par "X" sur la figure 1) et les jetez.

ÉTAPE 2
Utilisant les vis fournies dans le kit (voir FIGURE 2), avec l'aide d'un tournevis Philips, attaché la couverture de hayon à la porte de hayon du camion. **NE PAS TROP SERREZ**. Les rondelles en plastique sur le hayon de camion dépouilleront facilement.

ÉTAPE 3
Répétez l'Étape 2 pour les trous restants jusqu'à ce que tous les trous soient munis de vis.

3. Doublure de caisse à poser sous les longerons

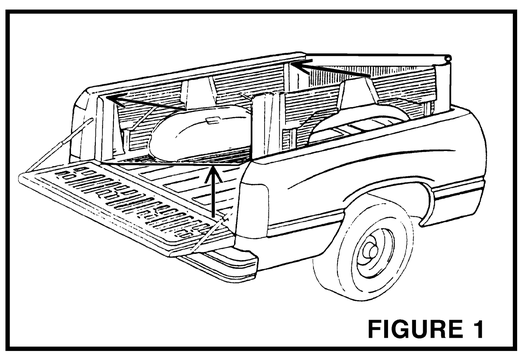
FIGURE 1

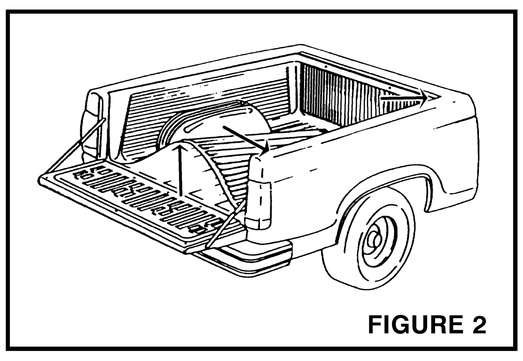
FIGURE 2

(NOTE: Quelques doublure de caisses peuvent ne pas avoir la lèvre avant de rail.)

ÉTAPE Nº1
Placez la doublure du plateau dans la benne du pick-up. Debout, à c ôté du pick-up et à proximité du centre de la benne, levez le côté de la doublure du plateau selon un angle de 45° de façon à ce que le côté opposé glisse en dessous de la paroi latérale du pick-up (voir FIGURE 1). Une deuxième personne peut être nécessaire pour aider à glisser la paroi de la doublure du plateau en dessous de la paroi latérale de la benne du pick-up.

ÉTAPE Nº2
Debout, à l'arrière du pick-up (centre), relevez le plancher de la doublure du plateau. La deuxième personne doit alors pousser la paroi de la doublure du plateau en dessous de la paroi latérale du pick-up (voir FIGURE 2). Lâchez le plancher de la doublure du plateau.

4. Doublure de caisse avec rebord

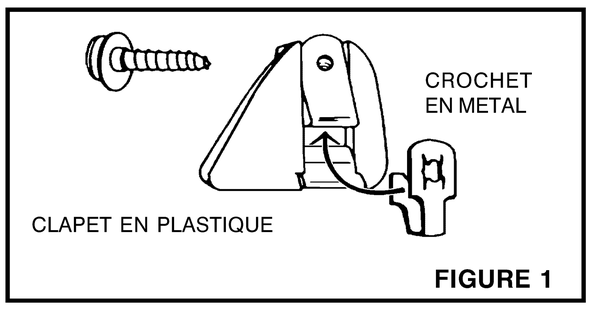

FIGURE 1

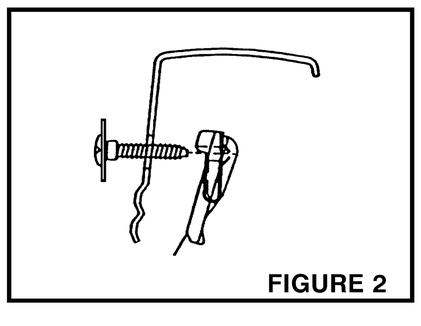
FIGURE 2

ÉTAPE Nº1
Avant de poser la doublure dans le camion:

1. Assembler les attaches "Liner-Lok" en glissant le crochet en métal dans le clapet en plastique (voir fig. 1)
2. Insérer la vis à travers le trou prévu à cet effet dans le côté de la doublure, la tête de la vis se trouvant à l'intérieur de la caisse du camion.
3. Positionner et visser les attaches "Liner-Lok" comme illustré en fig. 2.

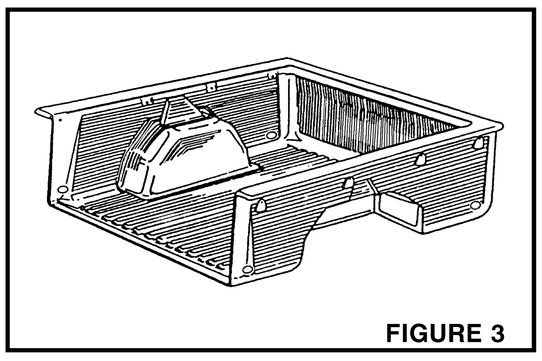
FIGURE 3

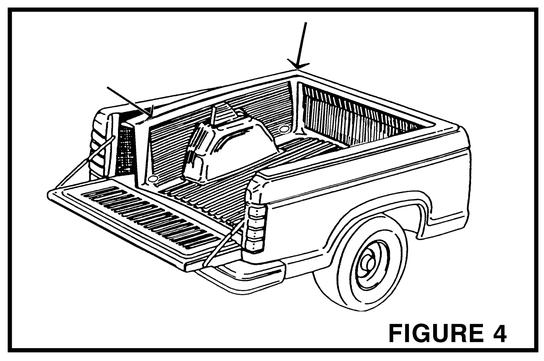
FIGURE 4

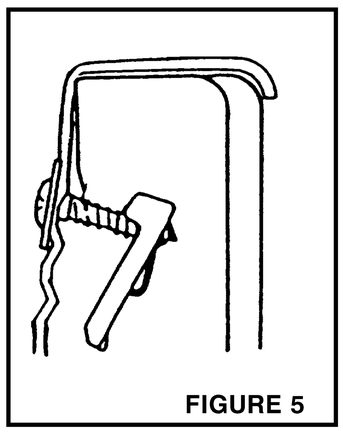
FIGURE 5

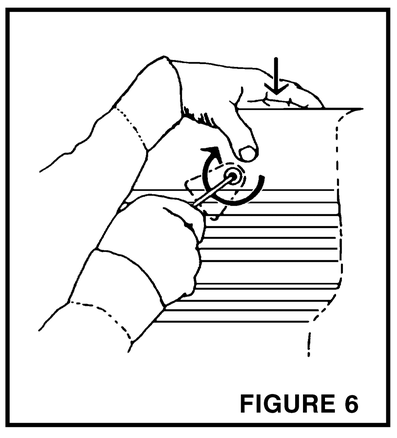
FIGURE 6

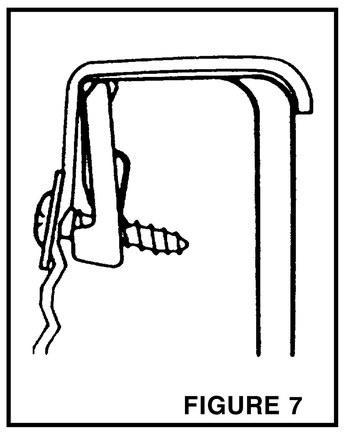
FIGURE 7

4. Insérer la pointe de la vis dans le trou de la doublure et dans le crochet en métal de l'attache et visser d'une ou de deux rotations, jusqu'à ce que la pointe de la vis soit engagée dans l'attache. IMPORTANT: le "Liner-Lok" doit pendre et ne doit pas être serré à ce moment précis de l'opération (voir fig. 2).
5. Répéter l'opér3ation sur tous les espaces découpés restants.

ÉTAPE Nº2

Placer la doublure avec les attaches "Liner-Lok" dans la caisse du camion. Faire glisser les attaches "Liner-Lok" sous les longerons du camion en commençant par le côté cabine de la caisse. S'assurer que toutes les attaches ont bien glissé sous les longerons avant de les fixer (voir fig. 3, 4, & 5).

ÉTAPE Nº3

Fermer le hayon. Ajuster la doublure si besoin.

ÉTAPE Nº4

Monter dans la caisse du camion.

1. Commencer par le côté cabine de la caisse. Pousser le longeron de la doublure contre le rebord de la caisse en serrant la vis de l'attache "Liner-Lok" dans le sens des aiguilles d'une montre (voir fig. 6). Vous devrez "sentir" le "Liner-Lok" pivoter vers le haut et s'arrêter. Continuer à serrer la vis jusqu'à ce que la doublure soit bien fixée à la caisse du camion (voir fig 7).
2. Passer au côté opposé et répéter l'opération.
3. Répéter l'opération pour tous les "Liner-Lok" restants.

INSTRUCCIONES DE INSTALACIÓN DE LA CUBIERTA DE NISSAN BEDLINER/TAILGATE

1. Preparación para la instalación

SÍRVASE LEER TODA LA HOJA DE INSTRUCCIONES DE INSTALACIÓN ANTES DE COMENZAR LA INSTALACIÓN. La instalación indebida puede invalidar la garantía.

ADVERTENCIA: No transporte una camioneta apuntando hacia atrás con un forro instalado. Se puede meter aire debajo del forro, lo cual puede hacer que el forro se despegue de la camioneta y ocasione

Preparación de la caja de la camioneta:

Limpie la caja de la camioneta de toda materia extraña y abra los desagües del piso para asegurar la ventilación y el drenaje de la humedad.

Herramientas necesarias:

Destornillador Phillips, destornillador eléctrico con el pedacito Phillips

Nota:

El forro puede instalarlo una sola persona. Sin embargo, el fabricante recomienda que lo hagan dos personas.

2. Pasos de instalación de la cubierta de la compuerta trasera

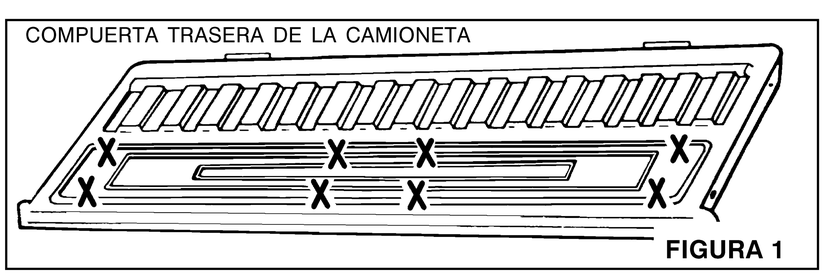

FIGURA 1

FIGURA 3

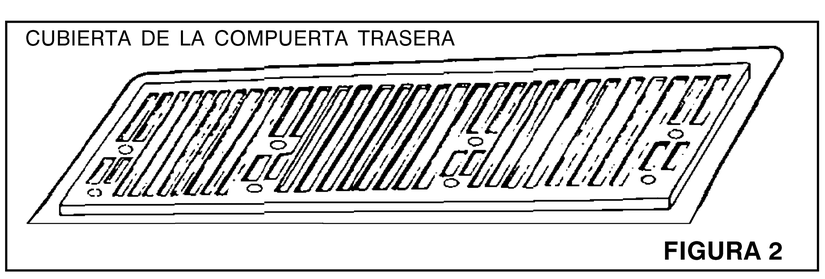

FIGURA 2

PASO 1

Quite los (8) ocho tornillos que vienen instalados de fábrica en la compuerta de la camioneta (Representados con una "X" en la Figura 1) y deséchelos.

PASO 2

Utilizando los tornillos que se incluyen en el juego (Vea la FIGURA 2), instale la cubierta en la compuerta trasera de la camioneta usando un destornillador Phillips. **NO APRIETE EN EXCESO**. Las inserciones de plástico de las tuercas de la compuerta trasera de la camioneta se dañan fácilmente.

PASO 3

Repita el Paso 2 con los agujeros restantes hasta terminar con todos.

3. Debajo del arrastre del forro de la caja

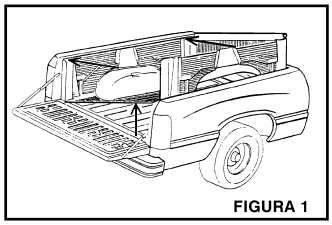
FIGURA 1

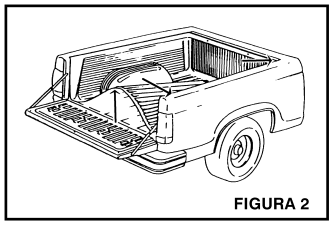
FIGURA 2

(Nota: Algunos bedliners pueden no tener lengüeta delantera para la baranda. Los detalles B y C para el sujetador trasero no se aplican a todos los modelos.)

PASO 1
Coloque el forro en la caja de la camioneta. Cuando esté parado al lado de la camioneta aproximadamente en el centro del área de la caja, levante el lado del forro a un ángulo de 45° de modo que el lado opuesto se deslice debajo de la baranda lateral de la camioneta (vea la FIGURA 1). Es posible que necesite la ayuda de una segunda persona para deslizar la pared del forro debajo de la pared lateral de la caja de la camioneta.

PASO 2
Párese detrás de la camioneta (en el centro) y levante el piso del forro hacia arriba. Haga que una segunda persona empuje la pared del forro bajo la baranda lateral de la camioneta (vea la FIGURA 2). Suelte el piso del forro.

4. Bedliner Sobre El Riel

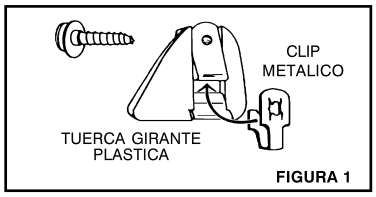

FIGURA 1

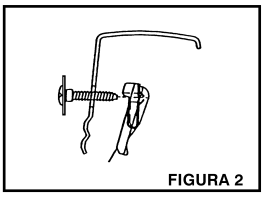
FIGURA 2

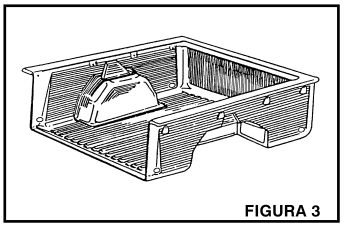
FIGURA 3

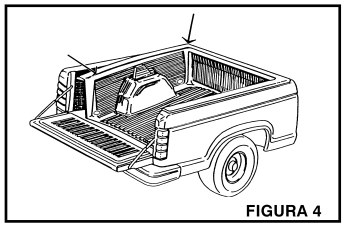
FIGURA 4

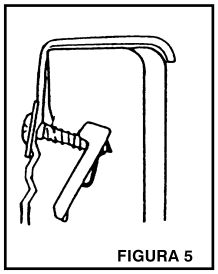
FIGURA 5

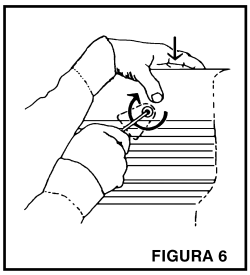
FIGURA 6

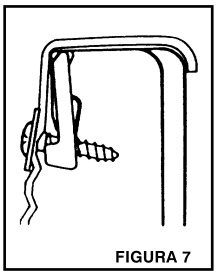
FIGURA 7

PAS0 1
Con el Bedliner fuera de la caja de la camioneta:

1. Monte los sujetadores del Bedliner “Liner-Lok”, deslizando el clip metálico sobre la tuerca girante plástica (Vea Figura 1).
2. Inserte los tornillos através de los orificios provistos en la pared del Bedliner, con la cabeza del tornillo hacia el interior de la caja de la camioneta.
3. Coloque el tornillo y el sujetador como se vee en la figura 2.
4. Inserte la punta del tornillo en el clip metálico y gire una o dos vueltas para que se engarse en el clip, IMPORTANTE: El clip metálico debe estar flojo y en posición colgando hacia abajo (Vea Figura 2).
5. Repita la montadura de los sujetadores “Liner-Lok” para el resto de los orificios provistos en la pared del Bedliner.

PASO 2
Coloque el bedliner dentro de la caja con los sujetadores sueltos. Aleje los rieles del Bedliner de los rieles de la camioneta y empuje las esquinas hacia bajo empezando con las esquinas frontales hasta que los sujetadores se deslicen debajo del riel frontal de la camioneta. Asegurese que todos los sujetadores se han deslizado debajo de los rieles de la camioneta antes de apretar los tornillos. (Vea Figuras 3, 4 & 5).

PAS0 3
Cierre la compuerta y ajuste el Bedliner si es necesario.

PASO 4
Parado o arrodillado en el Bedliner dentro de la caja de la camioneta:

1. Empieze de cualquier esquina frontal y empuje el Bedliner hacia bajo y con el desarmador apriete el tornillo en el sentido de las manecillas del reloj (Vea Figura 6) Deberá sentir que el sujetador dejará de pivotear y se detenga, continue apretando que sé apriete (Vea Figura 7).
2. Múevase a la esquina contraria y repita el paso 4-1.
3. Repita el paso 4-1 para el resto de los Sujetadores.